PROJEKT TECHNICZNY
BRANŻA KONSTRUKCYJNA

Inwestycja	**PRZYSTOSOWANIE CZĘŚCI POMIESZCZEŃ ZESPOŁU SZKOLNO-PRZEDSZKOLNEGO NR 7 DO PROWADZENIA ZAJĘĆ PRZEDSZKOLNYCH.**
Adres inwestycji	**UL. WRĘCZYCKA 111/115, 42-200 CZĘSTOCHOWA.** **WOJEWÓDZTWO ŚLĄSKIE, M. CZĘSTOCHOWA, OBRĘB 0099, DZIAŁKA NR 101.**
Inwestor	**GMINA MIASTO CZĘSTOCHOWA** **UL. ŚLĄSKA 11/13** **42-200 CZĘSTOCHOWA**
PROJEKTANT	**mgr inż. DARIUSZ CHACHULSKI** **UPR. NR SLK/8304/PWBKb/18**
SPRAWDZAJĄCY	**mgr inż. PAWEŁ GRZYBEK** **UPR. NR LOD/2976/PWBKb/16**

PROJEKT ZOSTAŁ WYKONANY ZGODNIE Z OBOWIĄZUJĄCYMI PRZEPISAMI ORAZ ZASADAMI WIEDZY TECHNICZNEJ

SPIS TREŚCI

I. CZĘŚĆ OPISOWA.....3
II. CZĘŚĆ RYSUNKOWA.....9

1. ZAŁOŻENIA PRZYJĘTE DO OBLICZEŃ KONSTRUKCYJNYCH

Wymagane bezpieczeństwo konstrukcji (dział V warunków technicznych jakim powinny odpowiadać budynki i ich usytuowanie; Dz. U. Nr 75, poz.690) zapewniono przez spełnienie wymagań zawartych w Normach Europejskich (Eurokodach) zgodnie z par. 204 ust. 4 w/w warunków.

Projekt wykonano w oparciu o następujące normy:

- PN – EN 1990:2004 Eurokod – Podstawy projektowania konstrukcji. Obciążenia budowli. Zasady ustalania wartości.
- PN – EN 1991-1-1:2004 Eurokod 1: Oddziaływania na konstrukcje – Część 1-1: Oddziaływania ogólne – Ciężar objętościowy, ciężar własny, obciążenia użytkowe w budynkach.
- PN – EN 1991-1-6:2007 Eurokod 1: Oddziaływania na konstrukcje – Część 1-6: Oddziaływania ogólne – Oddziaływania w czasie wykonywania konstrukcji,
- PN – EN 1991-1-3:2005 Eurokod 1: Oddziaływania na konstrukcje – Część 1-3 Oddziaływania ogólne – Obciążenie śniegiem,
- PN – EN 1991-1-4:2008 Eurokod 1: Oddziaływania na konstrukcje – Część 1-4 Oddziaływania ogólne – Oddziaływanie wiatru,
- PN – EN 1993-1-1:2006 Eurokod 3: Projektowanie konstrukcji stalowych – Część 1-1: Reguły ogólne i reguły dla budynków,
- PN – EN 1996-1-1:2010 Eurokod 6: Projektowanie konstrukcji murowych – Część 1-1: Reguły ogólne dla zbrojonych i niezbrojonych konstrukcji murowych,
-
- PN – EN 1997-1:2008 Eurokod 7: Projektowanie geotechniczne– Część 1: Zasady ogólne.

2. OBCIĄŻENIA

- Konstrukcję obiektu zaprojektowano na następujące charakterystyczne obciążenia stałe i zmienne:
- obciążenia stałe ciężarem własnym konstrukcji,
- obciążenia śniegiem jak dla II strefy obciążenia, Sk = 0,9 kN/m2,
- obciążenie wiatrem jak dla I strefy obciążenia (w terenie kategorii II–otwarty z nielicznymi przeszkodami).

3. OPIS PROJEKTOWANEJ KONSTRUKCJI

3.1 Nadproża stalowe

W budynku zaprojektowano belki stalowe w istniejących ścianach jako naproże dla nowoprojektowanego przebicia przez istniejącą ścianę. Z uwagi na oparcia na wyburzanej ścianie, należy podeprzeć strop w okolicy planowanej belki oraz wykuć w istniejącym murze bruzdy do oparcia belek. Nadproża należy wykonać z profili 3xC120 i 2xHEB220 ze stali S235JR.

Przed przystąpieniem do wykonania otworów należy upewnić się ze strop znajdujący się w bezpośrednim sąsiedztwie jest podstemplowany. Następnie należy wykuć bruzdę z jednej strony ściany i osadzić na poduszce betonowej (beton C20/25) pierwszy kształtownik. Wykuć bruzdę z drugiej strony i osadzić na poduszce betonowej drugi kształtownik (głębokość oparcia min. 20cm). Stalowe belki nadprożowe należy połączyć między sobą za pomocą ściągów z prętów gwintowanych Φ 12co ok. 25cm. Szczelinę powyżej kształtowników stalowych należy wypełnić zaprawą pęczniejącą. Po wykonaniu powyższych czynności można przystąpić do wyburzenia ściany. Wszelkie otwory w ścianach istniejącego budynku wykonywać techniką diamentową. Nie dopuszcza się stosowania metod udarowych.

3.2 Słup stalowy

Pod nadproże N-3 zaprojektowano dwa słupy stalowe 2xL100x100x10 ze stali S235JR mające na celu wzmocnienie ściany. Słupy należy kotwić do ściany kotwami chemicznymi Φ10 na obu ramionach naprzemiennie w rozstawie co 30cm.

Słupy należy osadzić na poduszce betonowej (beton C25/30) o wymiarach 50x75x30cm, zbrojonej siatka Φ6 o oczku 15x15cm. Poduszkę należy wykonać poniżej poziomu ±0,000, co wiąże się z koniecznością rozebrania warstw posadzkowych w tym obszarze.

<u>Główną konstrukcję nośną należy zabezpieczyć przeciwpożarowo do klasy R60 poprzez obudowę z płyt lub tynkowanie.</u>

<u>Całość konstrukcji wykonywać należy za pomocą wyspecjalizowanych ekip pozostających pod stałym nadzorem osób uprawnionych.</u>

4. PODSTAWOWE MATERIAŁY KONSTRUKCYJNE

- Beton konstrukcyjny: C25/30, C20/25.
- Stal konstrukcyjna S235JR.

5. OBICZENIA STATYCZNO-WYTRZYMAŁOŚCIOWE

Nadproże N-1
OBLICZENIA KONSTRUKCJI STALOWYCH

NORMA: *PN-EN 1993-1:2006/AC:2009, Eurocode 3: Design of steel structures.*
TYP ANALIZY: Weryfikacja prętów

GRUPA:
PRĘT: 1 Belka_1 **PUNKT:** 2 **WSPÓŁRZĘDNA:** x = 0.50 L = 0.60 m

---

OBCIĄŻENIA:
Decydujący przypadek obciążenia: 4 SGN /1/ 1*1.35 + 2*1.35 + 3*1.05

MATERIAŁ:
S 235 (S 235) fy = 215.00 MPa



PARAMETRY PRZEKROJU: 2 C 120

h=12.0 cm gM0=1.00 gM1=1.00
b=21.0 cm Ay=19.80 cm2 Az=16.80 cm2 Ax=34.00 cm2
tw=0.7 cm Iy=728.00 cm4 Iz=1567.44 cm4 Ix=8.30 cm4
tf=0.9 cm Wply=149.71 cm3 Wplz=224.40 cm3

SIŁY WEWNĘTRZNE I NOŚNOŚCI:

My,Ed = 23.35 kN*m
My,pl,Rd = 32.19 kN*m
My,c,Rd = 32.19 kN*m
KLASA PRZEKROJU = 1



PARAMETRY ZWICHRZENIOWE:

PARAMETRY WYBOCZENIOWE:


względem osi y:

względem osi z:

FORMUŁY WERYFIKACYJNE:

Kontrola wytrzymałości przekroju:

My,Ed/My,c,Rd = 0.73 < 1.00 (6.2.5.(1))

PRZEMIESZCZENIA GRANICZNE


Ugięcia

uy = 0.0 cm < uy max = L/200.00 = 0.6 cm Zweryfikowano
Decydujący przypadek obciążenia: 1 CW
uz = 0.2 cm < uz max = L/200.00 = 0.6 cm Zweryfikowano
Decydujący przypadek obciążenia: 7 SGU /1/ 1*1.00 + 2*1.00 + 3*1.00


Przemieszczenia *Nie analizowano*

Profil poprawny !!!

Nadproże N-2
OBLICZENIA KONSTRUKCJI STALOWYCH

NORMA: *PN-EN 1993-1:2006/AC:2009, Eurocode 3: Design of steel structures.*
TYP ANALIZY: Weryfikacja prętów

GRUPA:
PRĘT: 1 Belka_1 **PUNKT:** 2 **WSPÓŁRZĘDNA:** x = 0.50 L = 0.85 m

---

OBCIĄŻENIA:

Decydujący przypadek obciążenia: 4 SGN /1/ 1*1.35 + 2*1.35 + 3*1.05

MATERIAŁ:

S 235 (S 235) fy = 215.00 MPa



PARAMETRY PRZEKROJU: 2 C 120

h=12.0 cm gM0=1.00 gM1=1.00
b=21.0 cm Ay=19.80 cm2 Az=16.80 cm2 Ax=34.00 cm2
tw=0.7 cm Iy=728.00 cm4 Iz=1567.44 cm4 Ix=8.30 cm4
tf=0.9 cm Wply=149.71 cm3 Wplz=224.40 cm3

SIŁY WEWNĘTRZNE I NOŚNOŚCI:

My,Ed = 30.13 kN*m
My,pl,Rd = 32.19 kN*m
My,c,Rd = 32.19 kN*m
KLASA PRZEKROJU = 1



PARAMETRY ZWICHRZENIOWE:

PARAMETRY WYBOCZENIOWE:


względem osi y:

względem osi z:

FORMUŁY WERYFIKACYJNE:

Kontrola wytrzymałości przekroju:

My,Ed/My,c,Rd = 0.94 < 1.00 (6.2.5.(1))

PRZEMIESZCZENIA GRANICZNE


Ugięcia

uy = 0.0 cm < uy max = L/200.00 = 0.9 cm Zweryfikowano
Decydujący przypadek obciążenia: 1 CW
uz = 0.5 cm < uz max = L/200.00 = 0.9 cm Zweryfikowano
Decydujący przypadek obciążenia: 7 SGU /1/ 1*1.00 + 2*1.00 + 3*1.00


Przemieszczenia *Nie analizowano*

Profil poprawny !!!

Nadproże N-3
OBLICZENIA KONSTRUKCJI STALOWYCH

NORMA: *PN-EN 1993-1:2006/AC:2009, Eurocode 3: Design of steel structures.*
TYP ANALIZY: Weryfikacja prętów

GRUPA:
PRĘT: 1 Belka_1 **PUNKT:** 2 **WSPÓŁRZĘDNA:** x = 0.50 L = 2.40 m

---

OBCIĄŻENIA:

Decydujący przypadek obciążenia: 4 SGN /1/ 1*1.35 + 2*1.35 + 3*1.05

MATERIAŁ:

S 235 (S 235) fy = 215.00 MPa



PARAMETRY PRZEKROJU: 2 HEB 220

h=22.0 cm gM0=1.00 gM1=1.00
b=44.0 cm Ay=140.80 cm2 Az=41.80 cm2 Ax=182.00 cm2
tw=0.9 cm Iy=16180.00 cm4 Iz=27702.00 cm4 Ix=153.60 cm4
tf=1.6 cm Wply=1654.09 cm3 Wplz=2002.00 cm3

SIŁY WEWNĘTRZNE I NOŚNOŚCI:

My,Ed = 322.15 kN*m
My,pl,Rd = 355.63 kN*m
My,c,Rd = 355.63 kN*m
KLASA PRZEKROJU = 1

PARAMETRY ZWICHRZENIOWE:

PARAMETRY WYBOCZENIOWE:

względem osi y: względem osi z:

FORMUŁY WERYFIKACYJNE:

Kontrola wytrzymałości przekroju:

My,Ed/My,c,Rd = 0.91 < 1.00 (6.2.5.(1))

PRZEMIESZCZENIA GRANICZNE

Ugięcia

uy = 0.0 cm < uy max = L/200.00 = 2.4 cm Zweryfikowano
Decydujący przypadek obciążenia: 1 CW
uz = 1.8 cm < uz max = L/200.00 = 2.4 cm Zweryfikowano
Decydujący przypadek obciążenia: 7 SGU /1/ 1*1.00 + 2*1.00 + 3*1.00

Przemieszczenia *Nie analizowano*

Profil poprawny !!!

6. UWAGI OGÓLNE

- **Wszystkie prace budowlano-montażowe należy prowadzić pod stałym kierownictwem i nadzorem osób uprawnionych.**
- **Przy wykonywaniu robót należy przestrzegać obowiązujących przepisów w zakresie BHP, dotyczących wykonywania robót budowlano-montażowych i rozbiórkowych oraz obowiązujących przepisów p.poż.**
- **Wszystkie zmiany na etapie wykonawstwa muszą być dopuszczone i zaakceptowane przez projektanta.**

KONSTRUKCJA	
PROJEKTANT:	mgr inż. DARIUSZ CHACHULSKI SLK/8304/PWBKb/18

7. SPIS RYSUNKÓW

Nr rysunku	Nazwa rysunku
K01	Rzut konstrukcji parteru
K02	Nadproże N-1
K03	Nadproże N-2
K04	Nadproże N-3

Rzut konstrukcji parteru

skala 1:100

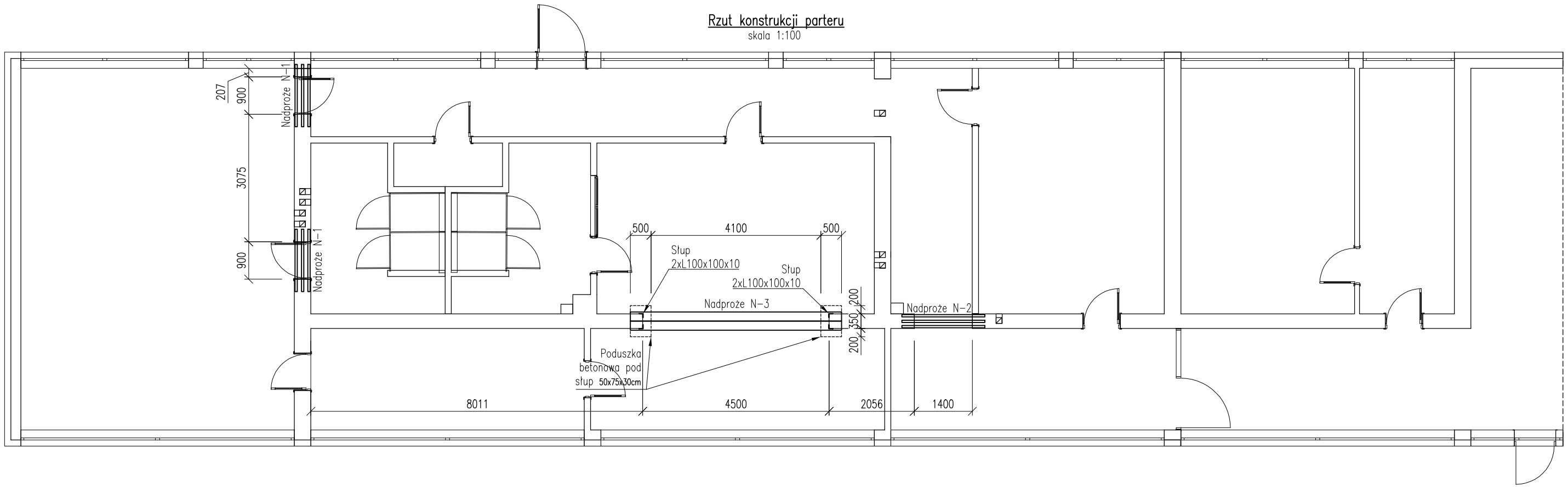

1. STAL S235JR
2. Warunki wykonania i odbioru wg PN-EN 1090-2
3. Klasa wykonania EXC2
4. Beton: C20/25, C25/30
5. Zabezpieczenie antykorozyjne – wszystkie elementy malowane
6. Spoiny nieopisane należy wykonać jako
   - pachwinowe dwustronne o grubości a=0,5g cieńszego elementu
   - pachwinowe jednostronne o grubości a=0,7g cieńszego elementu
   - spoiny czołowe o grubości cieńszego spośród spawanych elementów

TIM ARCHITEKCI S.C.
Tomasz Borowiecki , Małgorzata Małasiewicz
Al.Armii Krajowej 1/3, 42-200 Częstochowa
tel. 607 047 198 , 668 482 532
e-mail: biuro@timarchitekci.pl
www.timarchitekci.pl

INWESTYCJA:

PROJEKT TECHNICZNY

PRZYSTOSOWANIA CZĘŚCI POMIESZCZEŃ ZESPOŁU SZKOLNO PRZEDSZKOLNEGO NR 7 PRZY UL.WRĘCZYCKIEJ W CZĘSTOCHOWIE DO PROWADZENIA ZAJĘĆ PRZEDSZKOLNYCH
DZIAŁKA NR 101 OBRĘB 0099 , CZĘSTOCHOWA UL. WRĘCZYCKA 111/115

BRANŻA: KONSTRUKCJA

TEMAT:

RZUT KONSTRUKCJI PARTERU

PROJEKTOWAŁ: mgr inż. Dariusz Chachulski Uprawnienia nr SLK/8304/PWBKb/18	PODPIS:
SPRAWDZIŁ: mgr inż. Paweł Grzybek Uprawnienia nr LOD/2976/PWBKb/16	PODPIS:
ASYSTENT PROJEKTANTA: mgr inż. Weronika Kowalik	

FAZA:	REWIZJA:	NR RYSUNKU:
PW	00	K01
DATA: 05.2026	SKALA: 1:100	

Nadproże N1

skala 1:20

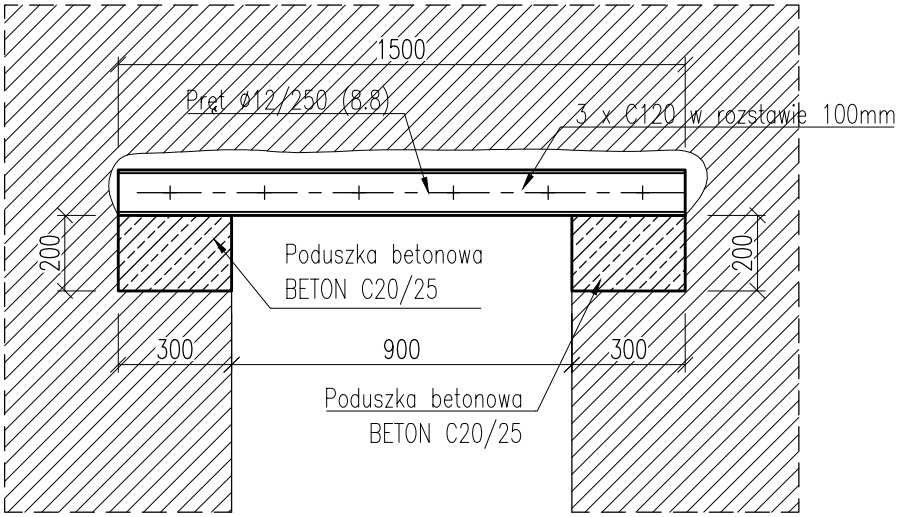

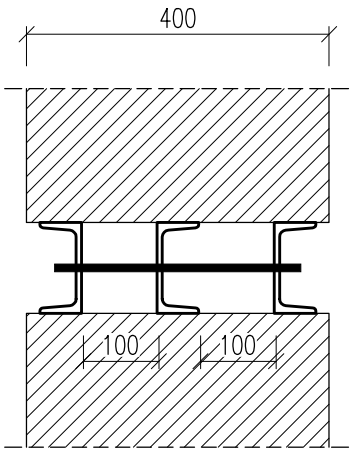

1. STAL S235JR
2. Warunki wykonania i odbioru wg PN–EN 1090–2
3. Klasa wykonania EXC2
4. Beton: C20/25
5. Zabezpieczenie antykorozyjne – wszystkie elementy malowane
6. Spoiny nieopisane należy wykonać jako
   – pachwinowe dwustronne o grubości a=0,5g cieńszego elementu
   – pachwinowe jednostronne o grubości a=0,7g cieńszego elementu
   – spoiny czołowe o grubości cieńszego spośród spawanych elementów

TIM ARCHITEKCI S.C.
Tomasz Borowiecki , Małgorzata Małasiewicz
Al.Armii Krajowej 1/3, 42-200 Częstochowa
tel. 607 047 198 , 668 482 532
e-mail: biuro@timarchitekci.pl
www.timarchitekci.pl
architekci

INWESTYCJA:

PROJEKT TECHNICZNY

PRZYSTOSOWANIA CZĘŚCI POMIESZCZEŃ ZESPOŁU SZKOLNO PRZEDSZKOLNEGO NR 7 PRZY UL.WRĘCZYCKIEJ W CZĘSTOCHOWIE DO PROWADZENIA ZAJĘĆ PRZEDSZKOLNYCH
DZIAŁKA NR 101 OBRĘB 0099 , CZĘSTOCHOWA UL. WRĘCZYCKA 111/115

BRANŻA: KONSTRUKCJA

TEMAT:

NADPROŻE N-1

PROJEKTOWAŁ: mgr inż. Dariusz Chachulski Uprawnienia nr SLK/8304/PWBKb/18	PODPIS:
SPRAWDZIŁ: mgr inż. Paweł Grzybek Uprawnienia nr LOD/2976/PWBKb/16	PODPIS:
ASYSTENT PROJEKTANTA: mgr inż. Weronika Kowalik	

FAZA:	REWIZJA:	NR RYSUNKU:
PW	00	K02
DATA: 05.2026	SKALA: 1:20	

Nadproże N2

skala 1:20

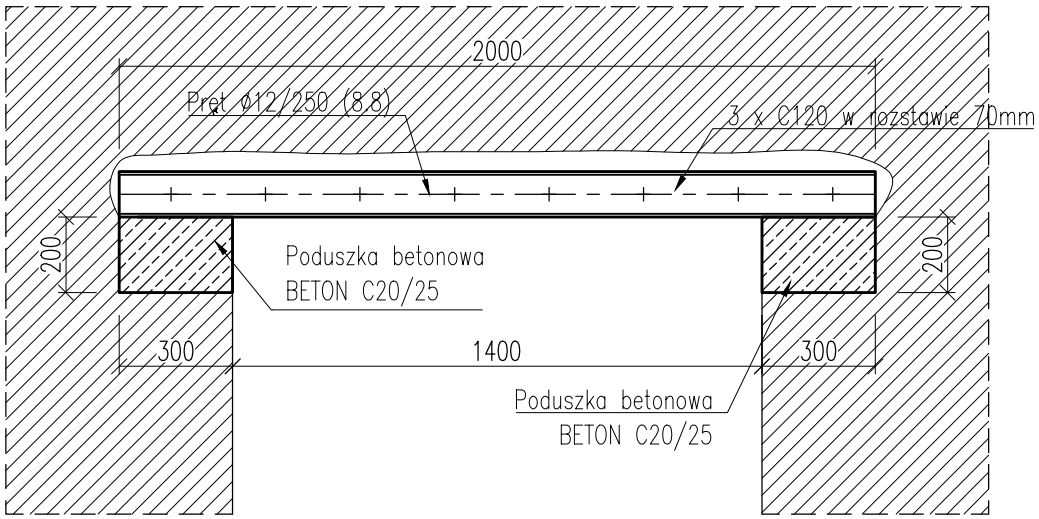

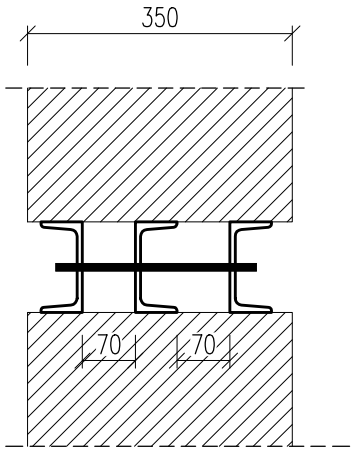

1. STAL S235JR
2. Warunki wykonania i odbioru wg PN–EN 1090–2
3. Klasa wykonania EXC2
4. Beton: C20/25
5. Zabezpieczenie antykorozyjne – wszystkie elementy malowane
6. Spoiny nieopisane należy wykonać jako
   – pachwinowe dwustronne o grubości a=0,5g cieńszego elementu
   – pachwinowe jednostronne o grubości a=0,7g cieńszego elementu
   – spoiny czołowe o grubości cieńszego spośród spawanych elementów

TIM ARCHITEKCI S.C.
Tomasz Borowiecki , Małgorzata Małasiewicz
Al.Armii Krajowej 1/3, 42-200 Częstochowa
tel. 607 047 198 , 668 482 532
e-mail: biuro@timarchitekci.pl
www.timarchitekci.pl
architekci

INWESTYCJA:

PROJEKT TECHNICZNY

PRZYSTOSOWANIA CZĘŚCI POMIESZCZEŃ ZESPOŁU SZKOLNO PRZEDSZKOLNEGO NR 7 PRZY UL.WRĘCZYCKIEJ W CZĘSTOCHOWIE DO PROWADZENIA ZAJĘĆ PRZEDSZKOLNYCH
DZIAŁKA NR 101 OBRĘB 0099 , CZĘSTOCHOWA UL. WRĘCZYCKA 111/115

BRANŻA: KONSTRUKCJA

TEMAT:

NADPROŻE N-2

PROJEKTOWAŁ: mgr inż. Dariusz Chachulski Uprawnienia nr SLK/8304/PWBKb/18	PODPIS:
SPRAWDZIŁ: mgr inż. Paweł Grzybek Uprawnienia nr LOD/2976/PWBKb/16	PODPIS:
ASYSTENT PROJEKTANTA: mgr inż. Weronika Kowalik	

FAZA:	REWIZJA:	NR RYSUNKU:
PW	00	K03
DATA: 05.2026	SKALA: 1:20	

Nadproże N3

skala 1:20

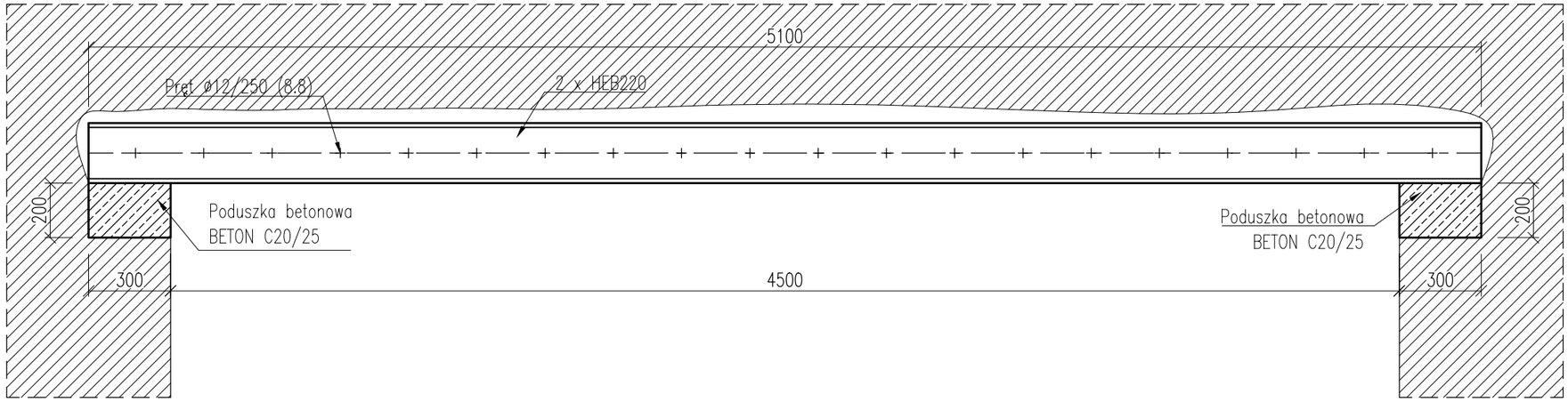

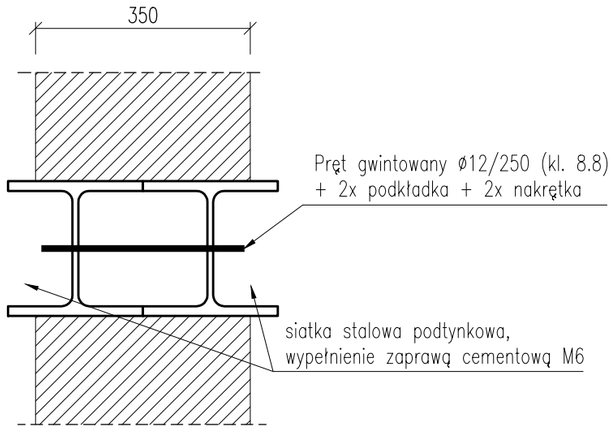

1. STAL S235JR
2. Warunki wykonania i odbioru wg PN–EN 1090–2
3. Klasa wykonania EXC2
4. Beton: C20/25
5. Zabezpieczenie antykorozyjne – wszystkie elementy malowane
6. Spoiny nieopisane należy wykonać jako
   – pachwinowe dwustronne o grubości a=0,5g cieńszego elementu
   – pachwinowe jednostronne o grubości a=0,7g cieńszego elementu
   – spoiny czołowe o grubości cieńszego spośród spawanych elementów

TIM ARCHITEKCI S.C.
Tomasz Borowiecki , Małgorzata Małasiewicz
Al.Armii Krajowej 1/3, 42-200 Częstochowa
tel. 607 047 198 , 668 482 532
e-mail: biuro@timarchitekci.pl
www.timarchitekci.pl
architekci

INWESTYCJA:

PROJEKT TECHNICZNY

PRZYSTOSOWANIA CZĘŚCI POMIESZCZEŃ ZESPOŁU SZKOLNO PRZEDSZKOLNEGO NR 7 PRZY UL.WRĘCZYCKIEJ W CZĘSTOCHOWIE DO PROWADZENIA ZAJĘĆ PRZEDSZKOLNYCH
DZIAŁKA NR 101 OBRĘB 0099 , CZĘSTOCHOWA UL. WRĘCZYCKA 111/115

BRANŻA: KONSTRUKCJA

TEMAT: **NADPROŻE N-3**

PROJEKTOWAŁ: mgr inż. Dariusz Chachulski, Uprawnienia nr SLK/8304/PWBKb/18	PODPIS:
SPRAWDZIŁ: mgr inż. Paweł Grzybek, Uprawnienia nr LOD/2976/PWBKb/16	PODPIS:
ASYSTENT PROJEKTANTA: mgr inż. Weronika Kowalik	

FAZA:	REWIZJA:	NR RYSUNKU:
PW	00	K04
DATA: 05.2026	SKALA: 1:20	

ŚLĄSKA
OKRĘGOWA
IZBA
INŻYNIERÓW
BUDOWNICTWA

Okręgowa Komisja Kwalifikacyjna
Sygn. akt SLK/OKK/7131.7132/8304/18

DECYZJA

Katowice, dnia 04 grudnia 2018 r.

Na podstawie art. 12 ust. 2, 3, 4, art. 13, art. 14 ust. 1 pkt. 2 ustawy z dnia 7 lipca 1994 r. Prawo budowlane (Dz.U. z 2018 r., poz. 1202 z późn. zm.), § 10 i § 12 ust. 1 rozporządzenia Ministra Infrastuktury i Rozwoju z dnia 11 września 2014 r. w sprawie samodzielnych funkcji technicznych w budownictwie (Dz.U. z 2014 r., poz. 1278) oraz na podstawie art. 24 ust. 1 pkt 2 ustawy z dnia 15 grudnia 2000r. o samorządach zawodowych architektów oraz inżynierów budownictwa (Dz.U. z 2016 r., poz. 1725 z późn. zm.), po ustaleniu, że zostały spełnione warunki w zakresie przygotowania zawodowego oraz po złożeniu egzaminu na uprawnienia budowlane z wynikiem pozytywnym

Pan Dariusz Chachulski
mgr inż. budownictwa
ur. dnia 16 marca 1989 w Warszawie

otrzymuje

UPRAWNIENIA BUDOWLANE
numer ewidencyjny SLK/8304/PWBKb/18
do projektowania i kierowania robotami budowlanymi
w specjalności konstrukcyjno - budowlanej bez ograniczeń

Zakres uprawnień:

- sporządzanie projektu architektoniczno – budowlanego w odniesieniu do konstrukcji obiektu,
- sporządzanie projektu zagospodarowania działki lub terenu wyłącznie w zakresie uzyskanej specjalności,
- sprawdzanie projektów budowlanych w zakresie specjalności konstrukcyjno – budowlanej i sprawowanie nadzoru autorskiego,
- kierowanie robotami budowlanymi w odniesieniu do konstrukcji obiektu oraz architektury obiektu,
- kierowanie wytwarzaniem konstrukcyjnych elementów budowlanych oraz nadzór i kontrola techniczna wytwarzania tych elementów,
- wykonywanie nadzoru inwestorskiego,
- sprawowanie kontroli technicznej utrzymania obiektów budowlanych.

UZASADNIENIE

W wyniku pozytywnego postępowania kwalifikacyjnego i pozytywnego wyniku egzaminu ze znajomości procesu budowlanego oraz praktycznego zastosowania wiedzy technicznej wydanie niniejszych uprawnień budowlanych jest uzasadnione.

Od niniejszej decyzji służy prawo odwołania do Krajowej Komisji Kwalifikacyjnej Polskiej Izby Inżynierów Budownictwa w Warszawie, za pośrednictwem Okręgowej Komisji Kwalifikacyjnej SIOIIB w Katowicach w terminie 14 dni od dnia jej doręczenia.
Zgodnie z art. 127a k.p.a., w trakcie biegu terminu do wniesienia odwołania strona może zrzec się prawa do wniesienia odwołania wobec organu administracji publicznej, który wydał decyzję (tj. Okręgowej Komisji Kwalifikacyjnej Śląskiej Okręgowej Izby Inżynierów Budownictwa). W takim wypadku, z dniem doręczenia organowi oświadczenia o zrzeczeniu się prawa do wniesienia odwołania przez ostatnią ze stron postępowania, decyzja staje się ostateczna i prawomocna. Informuje się ponadto, że jeżeli w wyniku złożenia oświadczenia o zrzeczeniu się odwołania decyzja uzyska przymioty ostateczności i prawomocności – zamyka to również drogę do zaskarżenia jej do sądu administracyjnego.

Otrzymują:
1. Pan Dariusz Chachulski
   Obrońców Westerplatte 7/43
   42-218 Częstochowa
2. Okręgowa Rada Izby
3. Główny Inspektor
   Nadzoru Budowlanego
4. a/a.

ŚLĄSKA OKRĘGOWA IZBA INŻYNIERÓW BUDOWNICTWA

Skład orzekający OKK

1. **mgr inż. Franciszek Buszka**
2. **mgr inż. Jan Spychała**
3. Zbigniew Herisz
   inż. Zbigniew Herisz

POLSKA IZBA INŻYNIERÓW BUDOWNICTWA

Zaświadczenie

o numerze weryfikacyjnym:

SLK-GM5-T5R-UB8 *

Pan Dariusz Chachulski o numerze ewidencyjnym SLK/BO/0864/19

adres zamieszkania Wancerzów ul. Gminna 8, 42-244 Mstów

jest członkiem Śląskiej Okręgowej Izby Inżynierów Budownictwa i posiada wymagane ubezpieczenie od odpowiedzialności cywilnej.

Niniejsze zaświadczenie jest ważne do dnia 2026-12-31.

Zaświadczenie zostało wygenerowane elektronicznie i opatrzone bezpiecznym podpisem elektronicznym weryfikowanym przy pomocy ważnego kwalifikowanego certyfikatu w dniu 2025-12-31 roku przez:

Roman Karwowski, Przewodniczący Rady Śląskiej Okręgowej Izby Inżynierów Budownictwa.

* Weryfikację poprawności danych w niniejszym zaświadczeniu można sprawdzić za pomocą numeru weryfikacyjnego zaświadczenia na stronie Polskiej Izby Inżynierów Budownictwa www.piib.org.pl lub kontaktując się z biurem właściwej Okręgowej Izby Inżynierów Budownictwa.

Łódzka Okręgowa
Izba Inżynierów Budownictwa
91-425 Łódź, ul. Północna 39
tel. (0-42) 632-97-39, fax (0-42) 630-56-39
NIP 725-18-49-050, REGON 473043690

Łódź, dnia 14 czerwca 2016 r.

Łódzka Okręgowa Izba Inżynierów Budownictwa
Okręgowa Komisja Kwalifikacyjna

OKK/2891/695/16
sygn. akt. KK/D/7131-2/2976/16

D E C Y Z J A

Na podstawie art. 104 Ustawy z dnia 14 czerwca 1960 r. Kodeks postępowania administracyjnego *(tekst jedn.: Dz. U. z 2016 r., poz. 23)* w związku z art. 11 ust. 1 i art. 24 ust. 1 pkt 2 Ustawy z dnia 15 grudnia 2000 r. o samorządach zawodowych architektów oraz inżynierów budownictwa *(tekst jedn.: Dz. U. z 2014 r., poz. 1946 z późn. zm.)*, art. 12 ust. 1, ust. 2, ust. 3 i ust. 4c pkt 3, art. 13 ust. 1, 2, 3 i 4, art. 14 ust. 1 pkt 2 i ust. 3 pkt 5 Ustawy z dnia 7 lipca 1994 r. Prawo budowlane *(tekst jedn. Dz. U. z 2016 r., poz. 290)*, oraz § 12 ust. 1 Rozporządzenia Ministra Infrastruktury i Rozwoju z dnia 11 września 2014 r. w sprawie samodzielnych funkcji technicznych w budownictwie *(Dz. U. z 2014 r., poz. 1278)*, po ustaleniu, że zostały spełnione warunki w zakresie przygotowania zawodowego oraz po złożeniu egzaminu na uprawnienia budowlane z wynikiem pozytywnym

Okręgowa Komisja Kwalifikacyjna
Łódzkiej Okręgowej Izby Inżynierów Budownictwa
stwierdza, że

Pan **Paweł Grzegorz Grzybek**

magister inżynier
kierunek budownictwo

urodzony dnia 14 sierpnia 1987 r. w Radomsku

otrzymuje

UPRAWNIENIA BUDOWLANE

numer ewidencyjny LOD/2976/PWBKb/16

do projektowania i kierowania robotami budowlanymi bez ograniczeń w specjalności konstrukcyjno-budowlanej

U Z A S A D N I E N I E

W związku z uwzględnieniem w całości żądania strony, na podstawie art. 107 § 4 K.p.a. odstępuje się od uzasadnienia decyzji. Zakres nadanych uprawnień budowlanych wskazano na odwrocie decyzji.

Pouczenie

Od niniejszej decyzji służy odwołanie do Krajowej Komisji Kwalifikacyjnej Polskiej Izby Inżynierów Budownictwa w Warszawie, za pośrednictwem Łódzkiej Okręgowej Izby Inżynierów Budownictwa w Łodzi, w terminie 14 dni od daty doręczenia decyzji.

Skład Orzekający Okręgowej Komisji Kwalifikacyjnej
Łódzkiej Okręgowej Izby Inżynierów Budownictwa:

Przewodniczący Składu Orzekającego OKK ŁOIIB
mgr inż. Zbigniew Cichoński

Członek Składu Orzekającego OKK ŁOIIB
mgr inż. Wacław Sawicki

Członek Składu Orzekającego OKK ŁOIIB
mgr inż. Tomasz Kluska



Pan Paweł Grzybek jest upoważniony do:

1) projektowania, sprawdzania projektów architektoniczno-budowlanych i sprawowania nadzoru autorskiego w odniesieniu do konstrukcji obiektu, zgodnie z art. 14 ust. 3 pkt 5 Prawa budowlanego i § 12 ust. 1 Rozporządzenia Ministra Infrastruktury i Rozwoju;
2) kierowania budową lub innymi robotami budowlanymi w odniesieniu do konstrukcji obiektu, zgodnie z art. 14 ust. 3 pkt 5 Prawa budowlanego i § 12 ust. 1 Rozporządzenia Ministra Infrastruktury i Rozwoju;
3) kierowania budową lub innymi robotami budowlanymi w odniesieniu do architektury obiektu, zgodnie z § 12 ust. 1 Rozporządzenia Ministra Infrastruktury i Rozwoju;
4) sporządzania projektu zagospodarowania działki lub terenu, zgodnie z § 10 Rozporządzenia Ministra Infrastruktury i Rozwoju;
5) kierowania wytwarzaniem konstrukcyjnych elementów budowlanych oraz nadzorowania i kontroli technicznej wytwarzania tych elementów oraz do wykonywania nadzoru inwestorskiego, zgodnie z art. 13 ust. 3 Prawa budowlanego;
6) sprawowania kontroli technicznej utrzymania obiektów budowlanych, zgodnie z art. 13 ust. 4 Prawa budowlanego.

Skład Orzekający Okręgowej Komisji Kwalifikacyjnej
Łódzkiej Okręgowej Izby Inżynierów Budownictwa:

Przewodniczący Składu Orzekającego OKK ŁOIIB
mgr inż. Zbigniew Cichoński

Członek Składu Orzekającego OKK ŁOIIB
mgr inż. Wacław Sawicki

Członek Składu Orzekającego OKK ŁOIIB
mgr inż. Tomasz Kluska

Otrzymują:

1. Paweł Grzybek
   Kubiki 2
   97-525 Wielgomłyny;
2. Rada Łódzkiej Okręgowej Izby Inżynierów Budownictwa;
3. Główny Inspektor Nadzoru Budowlanego;
4. a/a.

POLSKA IZBA INŻYNIERÓW BUDOWNICTWA

Zaświadczenie

o numerze weryfikacyjnym:

ŁOD-D6E-7W8-95F *

Pan Paweł Grzegorz GRZYBEK o numerze ewidencyjnym ŁOD/BO/0126/16

adres zamieszkania Kubiki 2, 97-525 Wielgomłyny

jest członkiem Łódzkiej Okręgowej Izby Inżynierów Budownictwa i posiada wymagane ubezpieczenie od odpowiedzialności cywilnej.

Niniejsze zaświadczenie jest ważne od 2026-01-01 do 2026-12-31.

Zaświadczenie zostało wygenerowane elektronicznie i opatrzone bezpiecznym podpisem elektronicznym weryfikowanym przy pomocy ważnego kwalifikowanego certyfikatu w dniu 2026-01-13 roku przez:

Jacek Szer, Przewodniczący Rady Łódzkiej Okręgowej Izby Inżynierów Budownictwa.

* Weryfikację poprawności danych w niniejszym zaświadczeniu można sprawdzić za pomocą numeru weryfikacyjnego zaświadczenia na stronie Polskiej Izby Inżynierów Budownictwa www.piib.org.pl lub kontaktując się z biurem właściwej Okręgowej Izby Inżynierów Budownictwa.